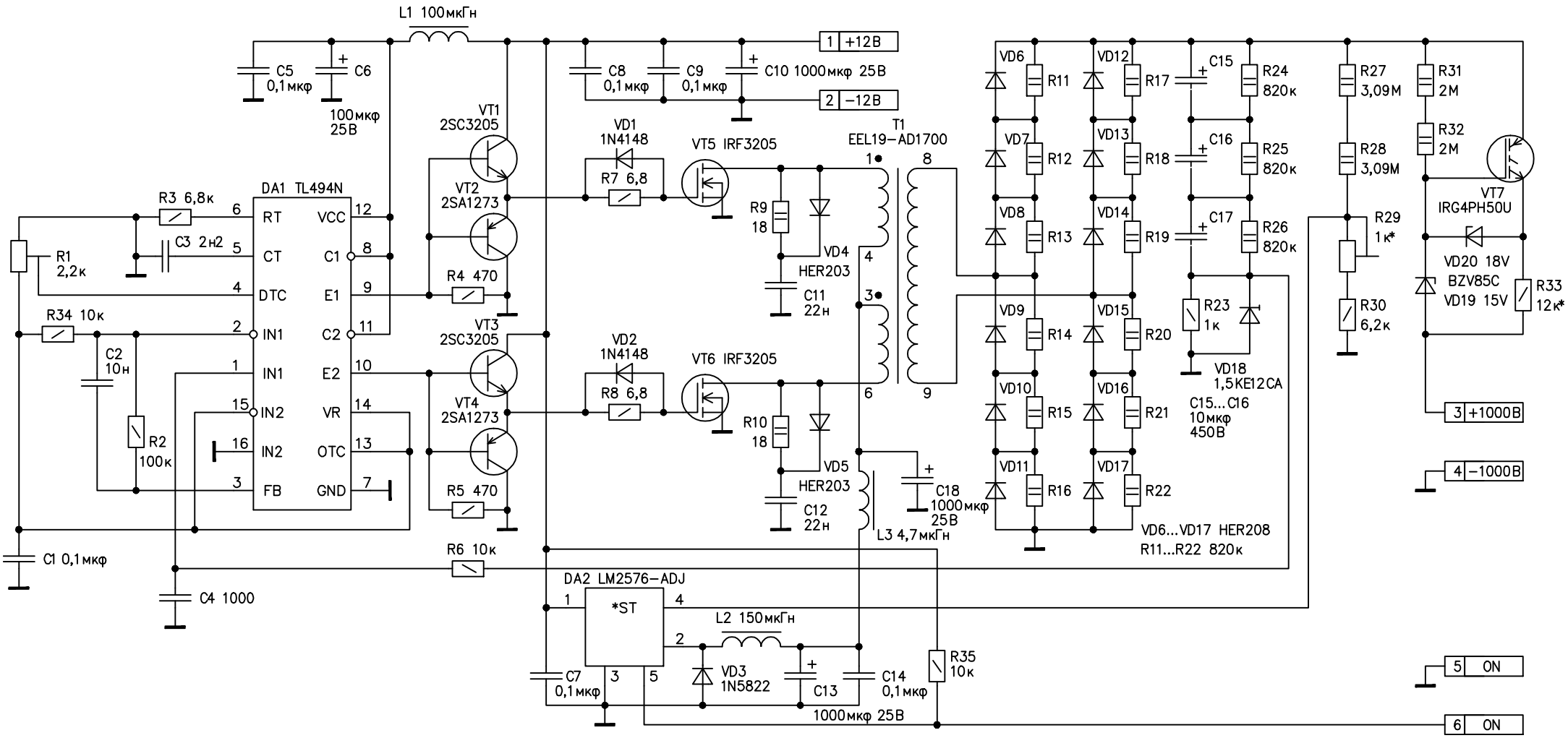
L1 100мкГн
C5 0,1мкф
C6 100мкф 25В
C8 0,1мкф
C9 0,1мкф
C10 1000мкф 25В
1 +12В
2 −12В
VT1 2SC3205
VT2 2SA1273
VT3 2SC3205
VT4 2SA1273
VD1 1N4148
VD2 1N4148
VT5 IRF3205
VT6 IRF3205
R7 6,8
R8 6,8
R9 18
R10 18
VD4 HER203
VD5 HER203
C11 22н
C12 22н
T1 EEL19−AD1700
L3 4,7мкГн
C18 1000мкф 25В
DA1 TL494N
RT
CT
DTC
IN1
IN1
IN2
IN2
FB
VCC
C1
E1
C2
E2
VR
OTC
GND
R3 6,8к
C3 2н2
R1 2,2к
R34 10к
C2 10н
R2 100к
C1 0,1мкф
C4 1000
R4 470
R5 470
R6 10к
DA2 LM2576−ADJ
*ST
L2 150мкГн
VD3 1N5822
C13 1000мкф 25В
C7 0,1мкф
C14 0,1мкф
R35 10к
VD6 VD7 VD8 VD9 VD10 VD11
VD12 VD13 VD14 VD15 VD16 VD17
R11 R12 R13 R14 R15 R16
R17 R18 R19 R20 R21 R22
C15 C16 C17
R24 820к
R25 820к
R26 820к
R23 1к
VD18 1,5KE12CA
C15...C16 10мкф 450В
VD6...VD17 HER208
R11...R22 820к
R27 3,09М
R28 3,09М
R29 1к*
R30 6,2к
R31 2М
R32 2М
VT7 IRG4PH50U
VD20 18V BZV85C
VD19 15V
R33 12к*
3 +1000В
4 −1000В
5 ON
6 ON